REMA Hub/Zug-Stirnradwinde TL

Die REMA Stirnradwinde TL ist für die Wandmontage konzipiert, ideal z. B. für Schulhallen.

Merkmale
- Lastdruckbremse.
- Einstellbare Kurbellänge und rückstoßfrei.
- Die Trommel und die Achsen laufen auf Nadellagern.
- Serienmäßige Einbrennlackierung RAL2004.
- Mindestbelastung 20%.

Standard Lieferung
- Ohne Stahlseil.

Option
- Verzinkte Ausführung.
- Geben Sie uns Ihre Hallenmasse, wir liefern Ihnen das passende Seil für Ihren Einsatz.

Norm:
- EN12100-1/2, EN13157

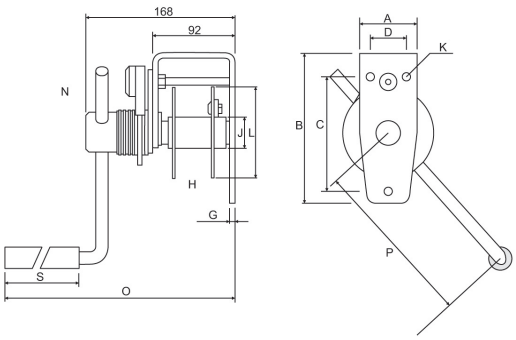

TL-150

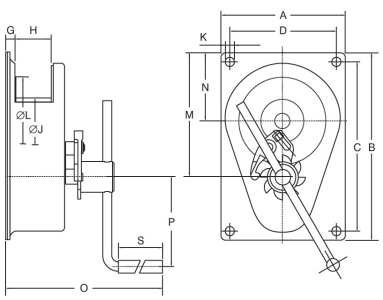

TL-300/TL-600

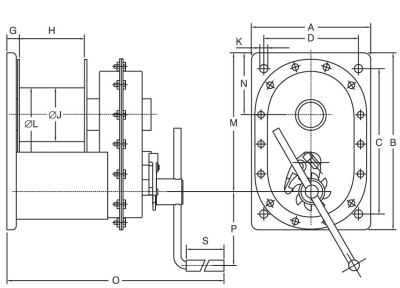

TL-1000/TL-1500

Typ	Zulässige Traglast erste Lage (kg)	Zulässige Traglast oberste Seillage (kg)	Max. Seillast (m)	Seildurchmesser (mm)	Hubhöhe pro Umdrehung (mm)	Kurbelkraft (kg)	Gewicht (kg)	Artikel-Nr.
TL-0.150	150	68	13	4	122	11	4	2015008
TL-0.3	300	120	25	5	21	7	10	2015009
TL-0.6	600	323	12	6	28	10	11	2015012
TL-1.0	1000	684	28	10	21	15	28	2015013
TL-1.5	1500	844	21	14	14	12	27,5	2015014

Typ	A (mm)	B (mm)	C (mm)	D (mm)	G (mm)	H (mm)	J (mm)	K (mm)	L (mm)	M (mm)	N (mm)	O (mm)	P (mm)	S (mm)
TL-0.150	65	168	128	40	6	40,5	35	9 (3x)	102	-	89	303	280	128,5
TL-0.3	200	300	268	168	20	55	70	12 (4x)	145	198	108	318	280	128,5
TL-0.6	200	300	268	168	20	55	60	12 (4x)	145	203	110	318	325	128,5
TL-1.0	250	250	212	170	6.7	113	102	16.5 (4x)	212	266	118	483.5	350	132.2
TL-1.5	250	250	212	170	22.5	113	102	17 (4x)	212	266	118	483.5	350	128,5